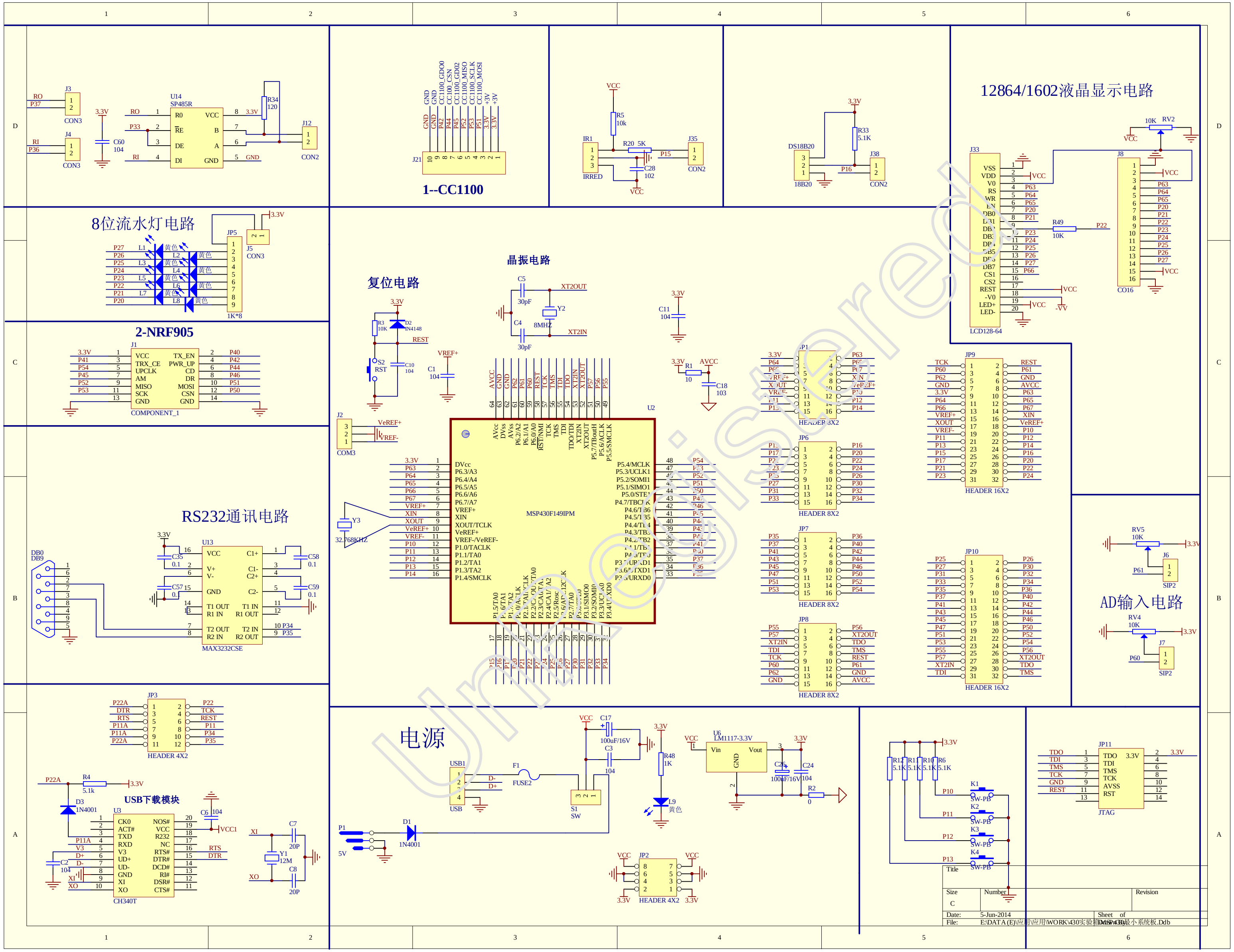

12864/1602液晶显示电路
8位流水灯电路
1--CC1100
2-NRF905
复位电路
晶振电路
RS232通讯电路
USB下载模块
电源
AD输入电路
MSP430F149IPM
U2
U14
SP485R
J3
J4
CON3
J12
CON2
J21
IR1
IRRED
J35
DS18B20
18B20
J38
J33
LCD128-64
J8
CO16
RV2
10K
R49
JP5
1K*8
J5
L1
L2
L3
L4
L5
L6
L7
L8
黄色
J1
COMPONENT_1
S2
RST
D2
1N4148
C1
C10
Y2
8MHZ
Y3
32.768KHZ
C4
C5
30pF
XT2OUT
XT2IN
J2
COM3
VeREF+
VREF-
U13
MAX3232CSE
DB0
DB9
JP1
JP6
JP7
JP8
HEADER 8X2
JP9
JP10
HEADER 16X2
RV5
RV4
J6
J7
SIP2
P60
P61
JP3
HEADER 4X2
R4
5.1k
D3
1N4001
U3
CH340T
Y1
12M
C7
C8
20P
USB1
USB
F1
FUSE2
S1
SW
C17
100uF/16V
C3
104
R48
1K
L9
U6
LM1117-3.3V
Vin
Vout
GND
C24
C25
R2
P1
5V
D1
1N4001
JP2
VCC
3.3V
GND
K1
K2
K3
K4
SW-PB
P10
P11
P12
P13
R11
R12
R10
R6
5.1K
JP11
JTAG
TDO
TDI
TMS
TCK
AVSS
RST
REST
Title
Size
C
Number
Revision
Date:
5-Jun-2014
Sheet of
File:
E:\DATA (E)\应用\应用\WORK\430实验箱\MSP430最小系统板.Ddb
Drawn By:
1
2
3
4
5
6
A
B
C
D

Unregistered